BRANDY S **50 CL**

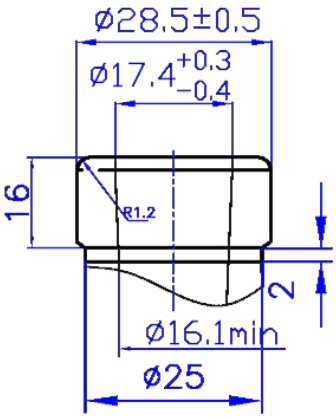

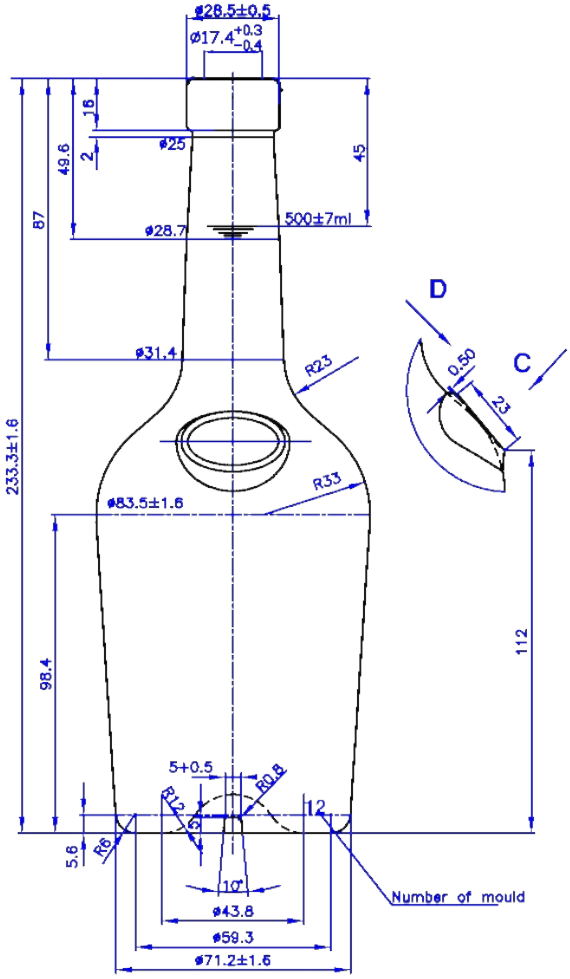

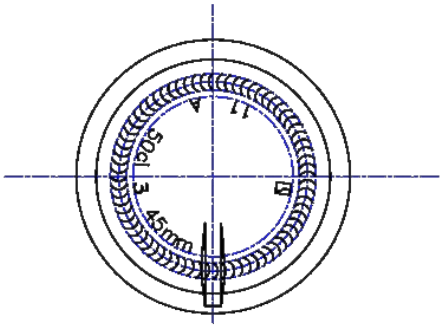

Denominación
U-947
Cap. a verter / Brimfull
512 ± 7 ml
Cap. de llenado / At fill line
500 ± 7 ml
Peso / Weight
350 ± 10 g
Fillpoint
45 mm

FERRE
IMPORT & EXPORT