NAPOLEON **50 CL**

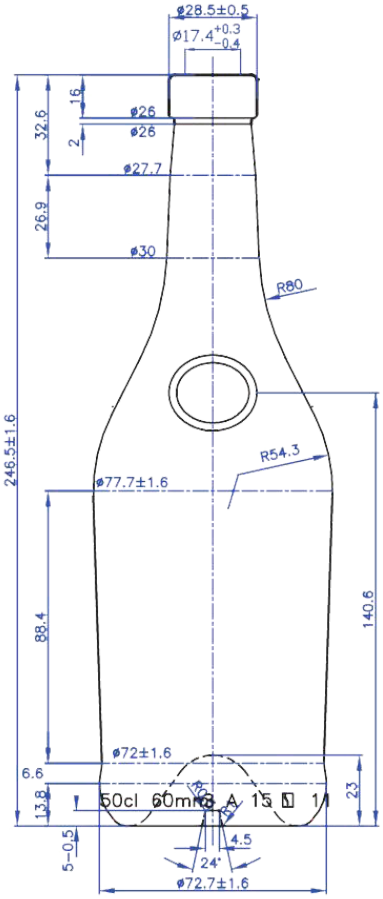

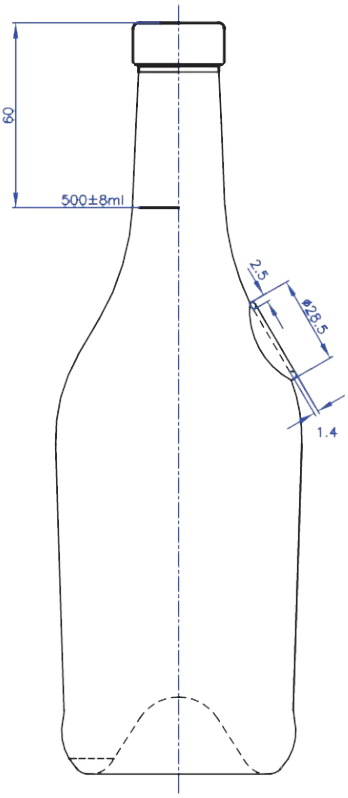

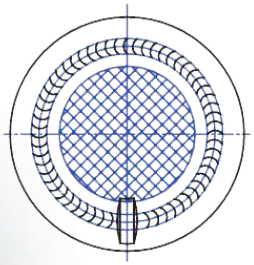

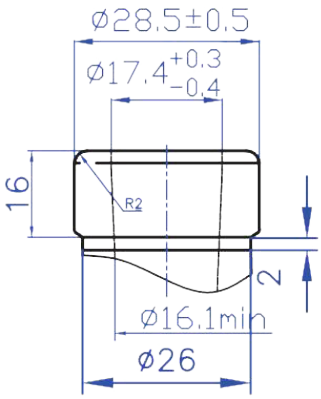

Denominación
F-936
Cap. a verter / Brimfull
525 ± 8 ml
Cap. de llenado / At fill line
500 ± 8 ml
Peso / Weight
460 ± 10 g
Presión Hidrostática
Not less than 5 bar.
Resistencia Térmica
Not less than 40° C

FERRE
IMPORT & EXPORT