CREAMEL **20 CL**

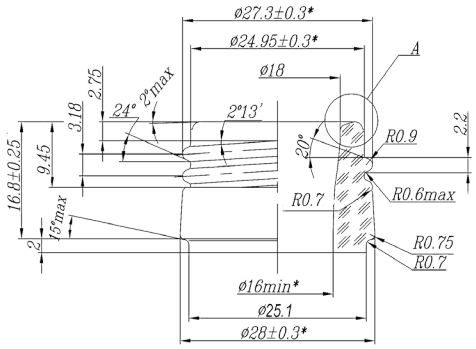

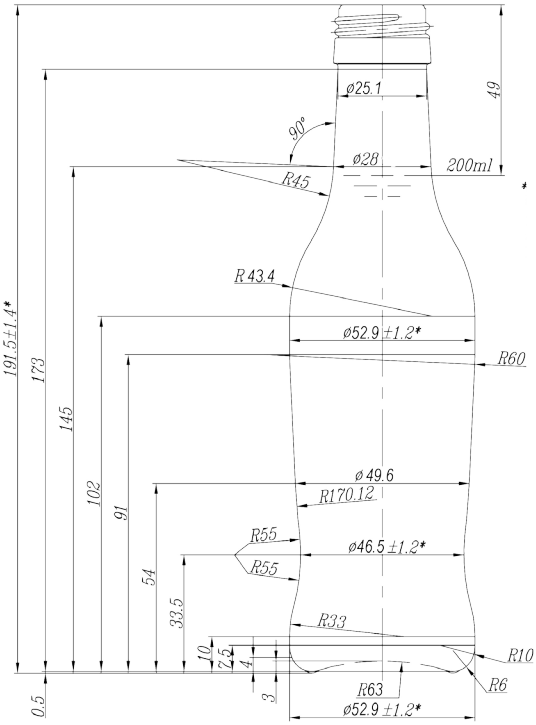

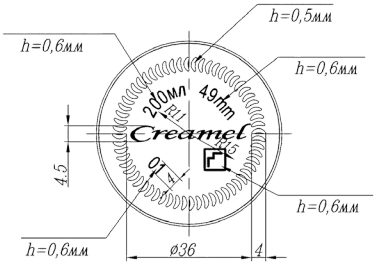

Denominación
Chianti 200 Cl.
Cap. a verter / Brimfull
215 ± 6 ml
Cap. de llenado / At fill line
200 ml
Peso / Weight
180 g
Finish
B-28-1A

FERRE
IMPORT & EXPORT