LONGNECK 33 CL

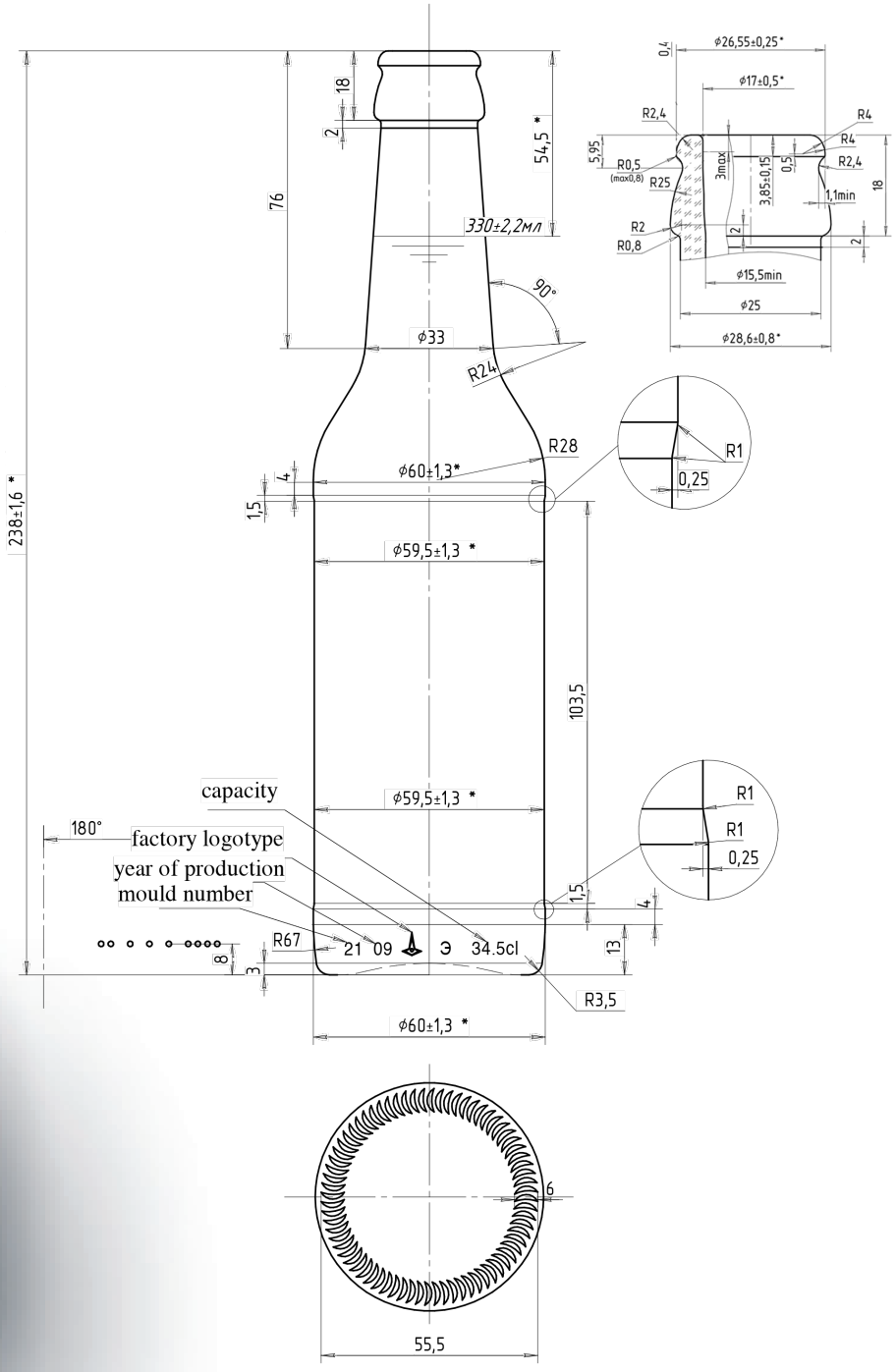

Denominación
A-101
Cap. a verter / Brimfull
345 ± 7 ml
Cap. de llenado / At fill line
330
Peso / Weight
290 g
Presión Hidrostática
0.98 mPa
Resistencia Térmica
50° C

FERRE
IMPORT & EXPORT