LONGNECK 50 CL

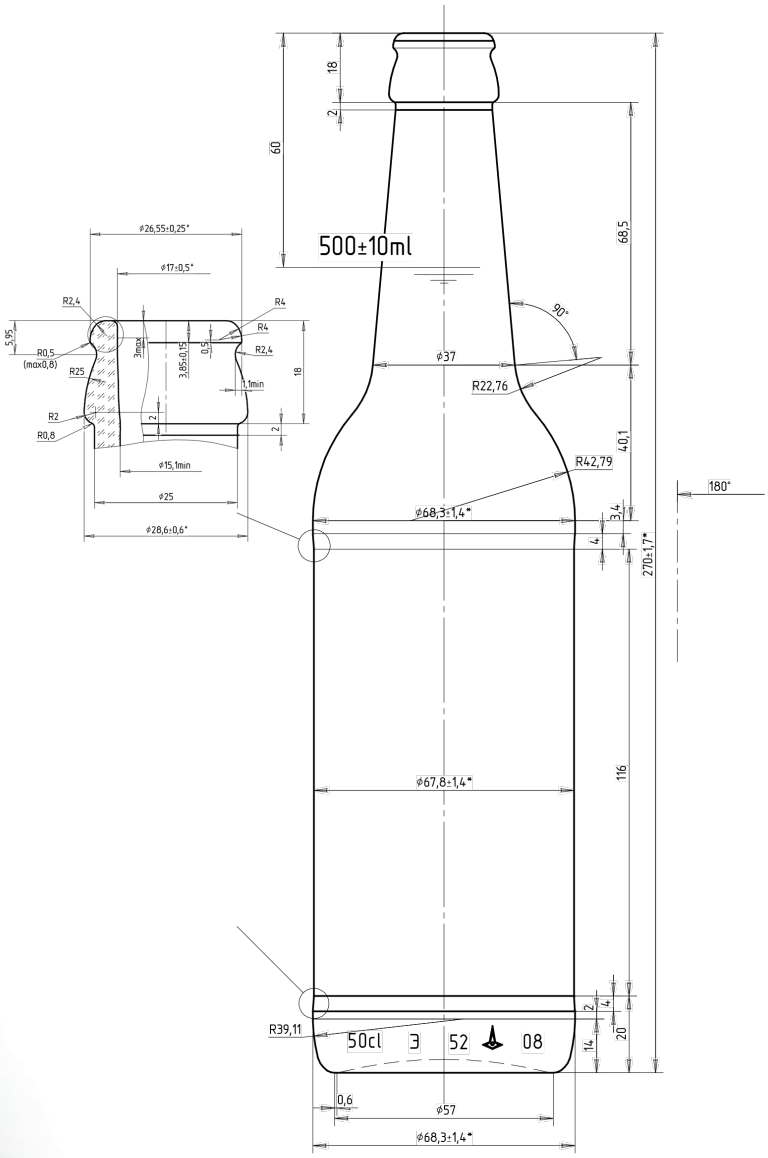

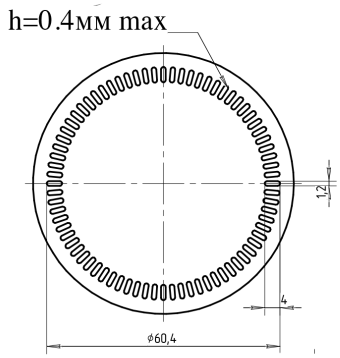

Denominación
A-118
Cap. a verter / Brimfull
520 ± 10 ml
Cap. de llenado / At fill line
5
Peso / Weight
375 g
Presión Hidrostática
1.57 mPa
Resistencia Térmica
45° C

FERRE
IMPORT & EXPORT